承 認 書

SPECIFCATION FOR APPROVAL

客户名稱 CUSTOMER	
品名規格 DESCRIPTION	HYCD3035-1330
客户料號 CUS. P/N	
提出日期 DATE	2025.05.12

出 圖 RDAWING		
發 行 MADE	復 核 CHECKED	確 認 APPROVED
李光赫	方煜镏	梁琼
销售部：张 丽		

承 認 CUSTOMER APPROVE

承　認　書
SPECIFICATION FOR APPROVAL

客户名稱 CUSTOMER		日　期 DATE	2025.05.12
規　格 ITEM	HYCD3035-1330	編　號 SERIAL NO.	

1.1. 形狀尺寸(單位/毫米):
SHAPE & DIMENSION(unit/mm):

外殼尺寸:

磁芯尺寸:

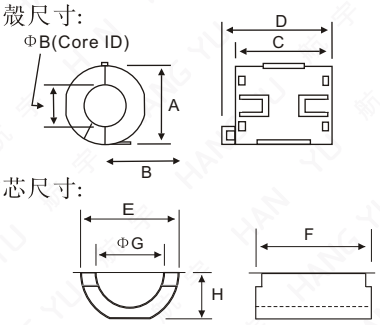

1.2. 實物圖:
The Sample::

A	30 ± 1.0 mm
B	13 ± 0.8 mm
C	34 ± 1.0 mm
D	39 ± 1.0 mm
E	26 ± 0.8 mm
F	30 ± 1.0 mm
G	13 ± 0.5 mm
H	13.25 ± 0.5 mm

2. 電氣性能檢測項目:
ELECTRICAL REQUIREMENTS:

☐ L		TEST FREQ	KHZ MHZ
☐ Q		TEST FREQ	KHZ MHZ
☑ Z	Z1=105Ω MIN ~~KHZ~~ 25 MHZ	Z2=215Ω MIN ~~KHZ~~ 100 MHZ	
	Z3= ／ KHZ MHZ	Z4= ／ KHZ MHZ	
温度 TEMP	℃	濕　度 HUMIDITY	%
綫　組 WINDING	Φ0.8x0.5TSx100L(mm)		

測試儀器
TEST INSTRUMENTS

1. Q-METER:
   ○HP 4342A　○MQ-172
2. L.C.R. METER:
   ○HP 4284A
3. IMPEDANCE ANALYZER:
   ○HP 4396B　○HP 4191A　∅E4991A
   ∅Agilent 16194A-TESTFIXTURE
4. L-METER:
   ○TH 2817A
5. DIGITAL MINI-OHM METER:
   ○VP2941A

3. 外 觀:
THE LIMIT OF BREAKAGE:

項 目 Item	標準值 Standard Value
一處缺陷的面積 Area of a breakage	≤1mm²
總缺陷面積 All area of the breakage	≤2mm²
缺陷深度 The depth of the breakage	≤0.4mm
毛刺長度 The length of burr	≤0.2mm

4. 包 裝:
PACKAGING:

內包裝采用泡塑盒，外包裝采用紙箱，每箱產品外面都蓋上合格章(包括品名、數量、批號、檢驗員)。
Inner packing adopts foam plastics box, outer packing adopts carton and each carton should have a qualified chapter label outside(include the variety, quantity, batch number and inspector).

檢 驗 數 據
INSPECTION DATA

客户名稱 CUSTOMER		日 期 DATE	2025.05.12	數 量 QUANTITY	5PCS
編 號 SERIAL NO.					
規 格 ITEM	HYCD3035-1330				
綫 組 WINDING	Φ0.8x0.5TSx100L(mm)				
測試頻率 TEST FREQ	Z1= ~~KHZ~~ 25 MHZ	Z2= ~~KHZ~~ 100 MHZ			
	Z3= / KHZ MHZ	Z4= / KHZ MHZ			
温 度 TEMP	℃	濕 度 HUMIDITY	%		

形狀尺寸(單位/毫米):
SHAPE & DIMENSION(unit/mm):
外殼尺寸:

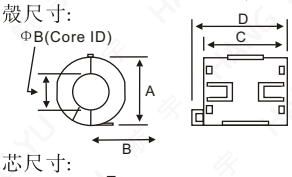

磁芯尺寸:

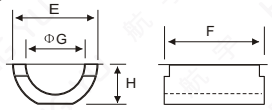

實物圖:
The Sample::

項目 TEST ITEM	電 氣 性 能 ELECTRIC CHARACTERISTICS				尺 寸(單位:毫米) DIMENSION(unit:mm)							
	Z1(Ω)	Z2(Ω)	Z3(Ω)	Z4(Ω)	A	B	C	D	E	F	G	H
	105	215			30	13	34	39	26	30	13	13.25
+	/	/			1.0	0.8	1.0	1.0	0.8	1.0	0.5	0.5
−	0	0			1.0	0.8	1.0	1.0	0.8	1.0	0.5	0.5
1	134.6	239.1			30.10	13.00	34.20	39.06	26.06	30.06	13.06	13.06
2	134.4	238.8			29.90	13.25	34.50	39.03	26.03	30.03	13.03	13.03
3	134.7	238.6			29.96	13.10	34.10	39.09	26.09	30.05	12.89	13.09
4	134.5	238.9			29.93	13.30	34.12	39.20	25.80	29.80	12.90	13.20
5	134.8	238.9			29.99	13.12	34.26	39.15	25.95	29.95	13.05	13.15
6	135.1	239.2			30.02	13.22	34.28	39.22	26.02	29.92	13.02	13.22
7	135.2	238.4			30.00	13.15	34.36	39.14	26.04	30.14	13.14	13.14
8	135.4	238.6			30.06	13.23	34.30	39.18	25.98	30.18	12.88	13.18
9	134.9	238.5			30.08	13.17	34.11	39.07	25.97	30.07	12.97	13.07
10	134.5	238.9			30.01	13.24	34.18	39.14	25.84	29.84	13.14	13.14
$\bar{X}$	134.62	238.68			30.00	13.17	34.24	39.12	25.97	30.00	13.00	13.12
Y/N	Y	Y			Y	Y	Y	Y	Y	Y	Y	Y

測試儀器:
TEST INSTRUMENTS:

E4991A+16194A

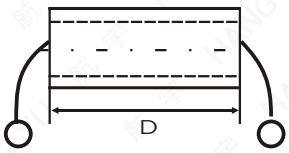

檢 驗 INSPECTED	復 核 CHECKED	確 認 APPROVED
李光赫	方煜镏	梁琼

阻抗－頻率曲綫
IMPEDANCE V.S FREQUENCY (Z-Y)

客户名稱 CUSTOMER		日 期 DATE	2025.05.12
規 格 ITEM	HYCD3035-1330	編 號 SERIAL NO.	

材質特性 MATERIAL CHARACTERISTICS

材料牌號 Mate-rial	初始磁導率 Initial Permeability	比損耗因子 Relative Loss Factor	比溫度系數 Relative Temperature Coefficient	飽和磁通密度 Saturation Magnetic Flux Density	剩 磁 Reman-ence	矯頑力 Coercivity	居裏溫度 Curie Tempera-ture	電阻率 Electrical Resistivity	密度 Density
Unit symbol	μ_i ±20%	Tan δ/μ_i $\times 10^{-6}$	α_{μ_i} $\times 10^{-6}$	Bs (MT)	Br (MT)	HC (A/m)	Tc (℃)	ρ (Ω・m)	d g/cm^3
		16 (0.1MHz)	5 - 10	280(1600A/m)	200	20	>130	>10^5	4.6

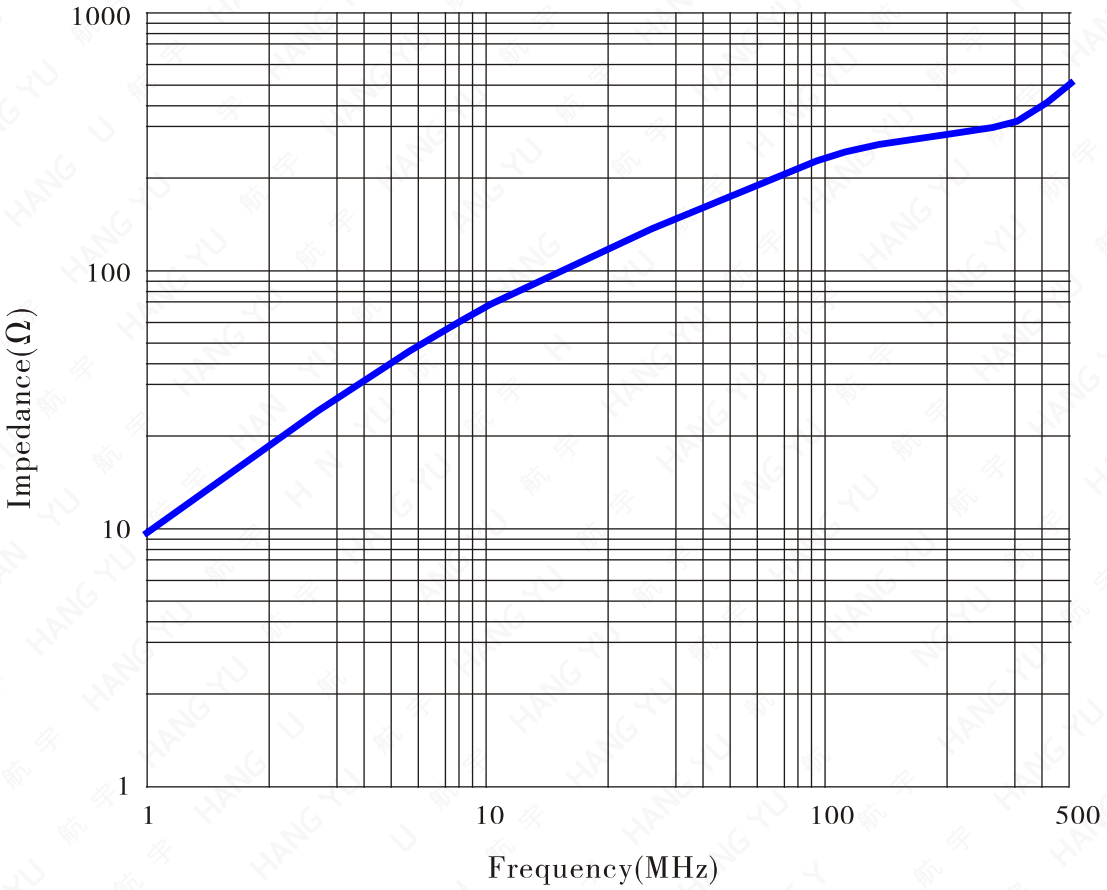

測試條件：
TESTING CONDITION:

1. 測試儀器：
   Testing Equipment: E4991A+16194A
2. 測試頻率區間：
   Testing Frequency Range: 1-500MHz
3. 測試綫組：
   Testing Coil Specification: Φ0.8x0.5TSx100L(mm)

測 試 TESTED	復 核 CHECKED	確 認 APPROVED
李光赫	方煜镏	梁琼